Регуляторы давления “до себя”

Регулятор давления «до себя» прямого действия предназначен для автоматического поддержания заданного давления на выходе системы подготовки пробы. Используемая конструктивная схема с эластичной мембраной большого диаметра и нагрузочной пружиной обуславливают малую статическую ошибку регулирования, позволяющую обеспечивать стабильный расход на приборы автоматического химического контроля при наличии возмущающих воздействий.

Регулятор изготовлен по ТУ 28.14.11-016-36868381-2019 и имеет декларацию соответствия Техническому регламенту Таможенного союза ЕАЭС № RU Д-RU.АН03.В.11547/19.

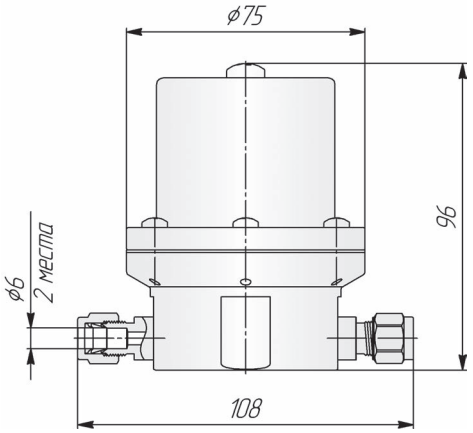

Техническая характеристика:

Наименование	Регуляторы давления «до себя»
Рабочая среда	незастывающие и некристаллизующиеся жидкости, не вызывающие коррозию элементов, контактирующих с ними
Номинальное давление, PN, МПа	1,6
Номинальный диаметр, DN	6
Давление настройки, МПа	0,16
Коэффициент пропускной способности для воды, Kv, л/мин	2,7
Температура рабочей среды, ˚С	от 5 до 60
Назначенный срок службы, лет	5
Масса, кг, не более	1,2
Климатическое исполнение по ГОСТ 15150	УХЛ4

Габаритно-присоединительные размеры РДД-016.6-Н6М6М:

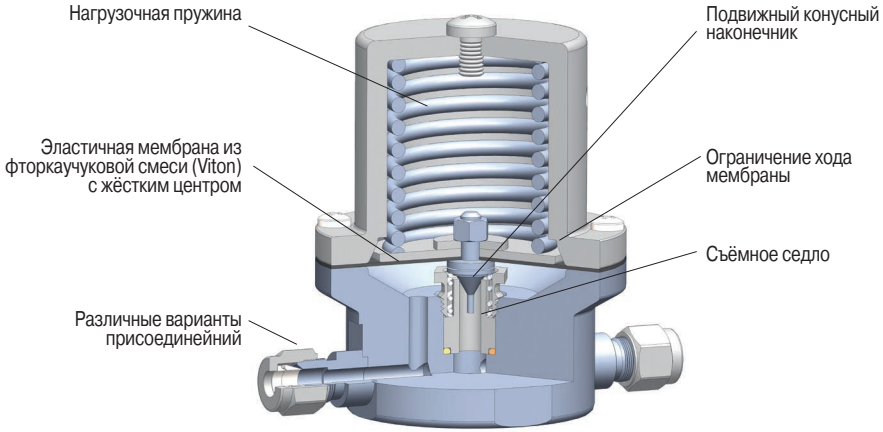

Расшифровка обозначений:

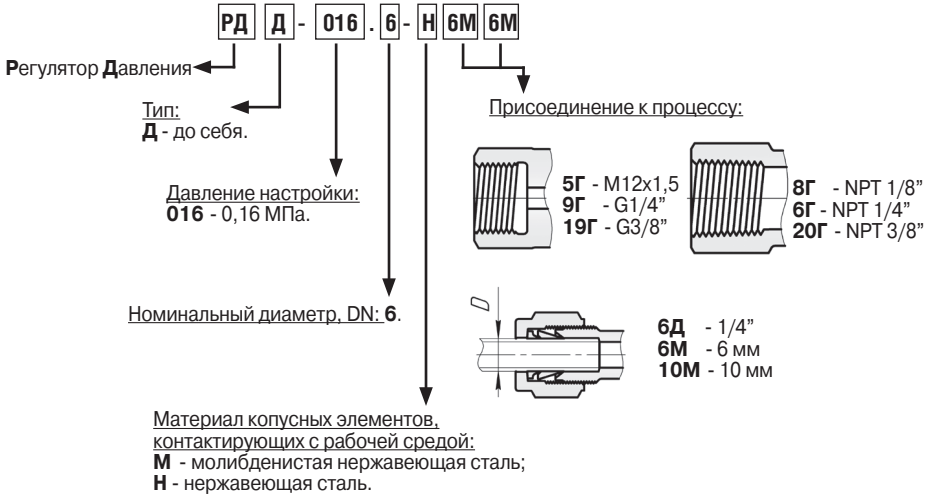
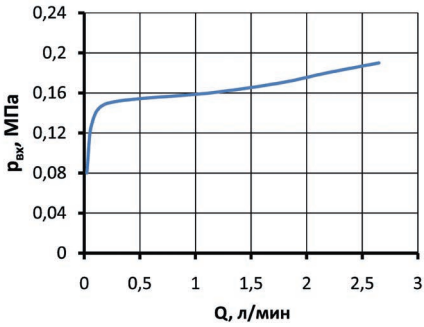
Зависимость давления на входе регулятора от расхода протекающей через него пробы: